HEWI

Montageanleitung
Installation instructions
Montage
Montage van
Istruzioni di montaggio
Instrukcja montażu

Wandtürpuffer
Wall-mounted doorstop
Butoir de porte, montage mural
Deurbuffer voor wandmontage
Fermaporte a parete
Odbijacz ścienny

611...

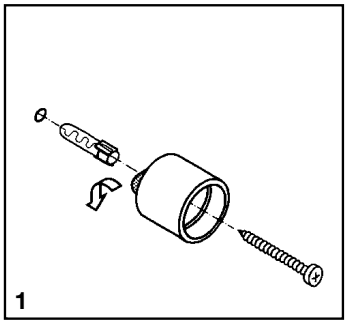

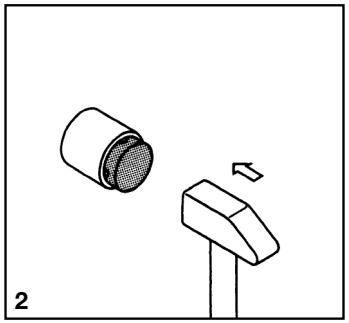

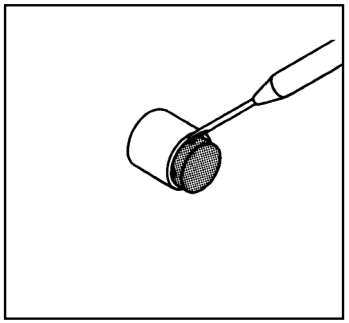

(D) Dübelloch 6 mm ø bohren. Schutzpapier abzeihen und Gehäuse festschrauben.

Puffer einsetzen und mit leichtem Hammerschlag einrasten.

Demontage
Puffer mit kleinem Schraubendreher aus dem Gehäuse hebeln und Schraube losen.

(GB) Drill 6 mm ø plug hole. Peel off protective paper and screw housing firmly into position.

Insert doorstop into housing and lock into position with gentle use of hammer.

Removal
Lever doorstop out of housing with small screwdriver and remove screw.

(F) Percer un trou pour la cheville de 6 mm. Retirer le papier de protection et visser le corps à fond.

Mettre la butée en place et l'enclencher en frappant légérement à l'aide d'un marteau.

Démontage
A l'aide d'un petit tourne-vis, faire levier pour faire cortir la butée hors du corps, puis dévisser la vis.

(NL) Gat voor plug boren met een 6 mm. Beschermpapier lostrekken en behuizing vastschroeven.

Buffer positioneren en met hamer voorzichtig naar binnen tikken.

Demontage
Buffer met kleine schroevendraaier ujt behuizing wrikken en schroef losdraaien.

(I) Praticare nella parete il foro per il tassello ø 6 mm. Strappare la carta di protezione e fissare il corpo cilindrico del fermaporte alla parete.

Inserire il respingente nel corpo cilindrico, battendolo con colpi di martello fina a farlo incastrare perfettamente.

Smontaggio
Sfilare il respingente dal corpo cilindrico con un piccolo cacciavite e quindi svitare la vite di fissaggio.

(PL) Wywiercić otwory pod kołki 6 mm. Zdjąć papier ochronny i mocno wkręcić obudowę.

Włożyć odbijacz i wbić go lekkim uderzeniem młotka.

Demontaż
Małym śrubokrętem podważyć odbijacz z obudowy i poluzować wkręt.

 © Copyright 03/10