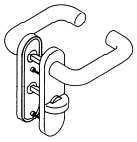

Produktdatenblatt
Frei-Besetzt-Garnitur 111E02.210

HEWI

B0C1G

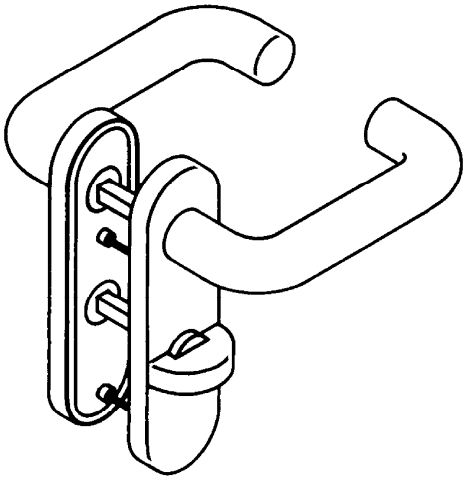

Frei-Besetzt-Garnitur 111E02.210
in E-Technik mit Schildern nach DIN 18255 aus Polyamid, Oberfläche hochglänzend, bestehend aus: Türdrücker in U-Form aus Polyamid mit durchgehendem Stahlkern bis in das Drückerende, durchgängig eingefärbt, Durchmesser 23 mm, mit Federbolzenverbindung am Vierkantstift. Montage durch einfaches Einrasten der Türdrücker in das Drückerlochteil.
Die Rastung kann mittels Demontageschlüssel wieder gelöst werden. Der Drücker erfüllt die Vorgaben DIN 18040.
Schildunterkonstruktion aus Kunststoff, DIN links und DIN rechts verwendbar, mit selbsteinstellendem, wartungsfreien Gleitlager. Verdeckte, lockerungssichere Verschraubung mit 5 mm Spaxschrauben und in das Türblatt eintauchenden Stützdehnzapfen. WC-Ausführung mit Notöffnung mittels Vierkantdorn oder Münze und Schauscheibe (Anzeige rot/weiß) auf der Außenseite.
Schild-Abdeck-Kappe aus Polyamid durchgängig eingefärbt, 46 x 168 mm, 11 mm hoch, flach, 1,5 mm Wandstärke.

DIN 18040-1

Abmessungen in mm

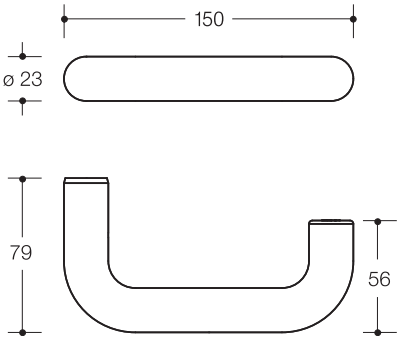

Farben

98 99 97 95 92 90

Farben

13 33 30 80 53 50

Aussteuerung der Farben 13, 33, 30, 80, 53, 50 zum 31.03.2017

Technische Änderungen vorbehalten, 06.04.2016

HEWI Heinrich Wilke GmbH
Postfach 1260
D-34442 Bad Arolsen
Telefon: +49 5691 82-0
Telefax: +49 5691 82-319
info@hewi.de
www.hewi.de